Tops 4u SA DE CV

RFC: TUX130124725

Wisconsin 118, ciudad de los deportes, 03710, Ciudad de México, CDMX

TELÉFONO: 55 6560 9013, CORREO ELECTRÓNICO: ventas@tops4u.com.mx

PÁGINA WEB: http://tops4u.mx

viernes, 26 de abril del 2024

Ficha técnica

Modelo: T 18

Nombre: GYM

Material: Polipropileno

Medida de producto: 10 x 21.5 cm

Área de impresion : 5 x 4 cm

Capacidad : 450 ml.

Métodos de impresión:

Descripción: Cilindro de plástico con compartimentos, resorte de acero. Ideal para gimnasio. El envío de este material se hace por separado de base y tapas derivado a los cambios de altura si se traslada a otros lugares de la República. (Libre de BPA)

Colores: AMARILLO - AZUL CLARO - MORADO - NARANJA - NEGRO - ROJO - ROSA - TRANSPARENTE - VERDE
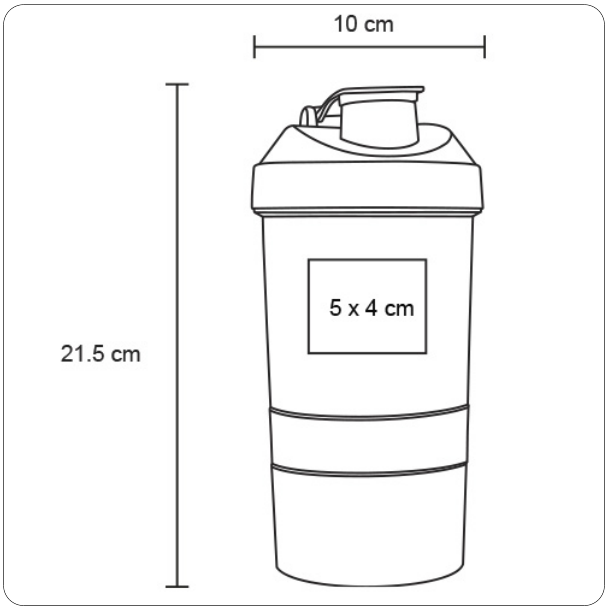
Trazo