Tops 4u SA DE CV

RFC: TUX130124725

Wisconsin 118, ciudad de los deportes, 03710, Ciudad de México, CDMX

TELÉFONO: 55 6560 9013, CORREO ELECTRÓNICO: ventas@tops4u.com.mx

PÁGINA WEB: http://tops4u.mx

viernes, 26 de abril del 2024

Ficha técnica

Modelo: CP 044

Nombre: BLANC

Material: Vinil

Medida de producto: 19 x 12 cm

Área de impresion : 10 x 4 cm

Métodos de impresión:

Descripción: Neceser de vinil bicolor, con cierre.

Colores: UNICO
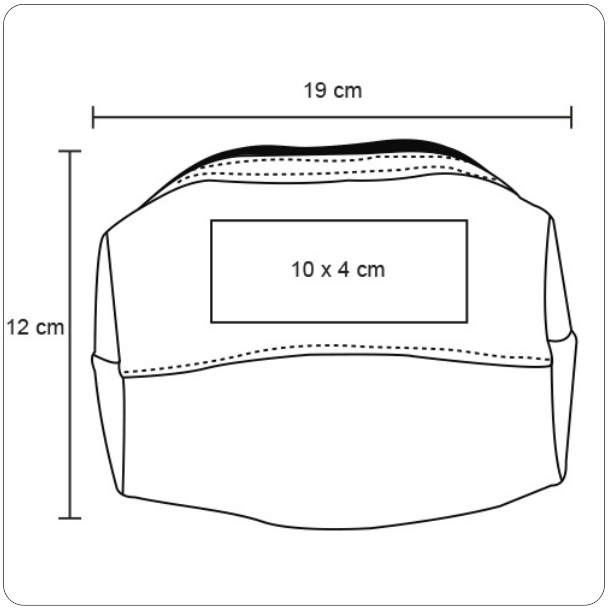
Trazo