Tops 4u SA DE CV

RFC: TUX130124725

Wisconsin 118, ciudad de los deportes, 03710, Ciudad de México, CDMX

TELÉFONO: 55 6560 9013, CORREO ELECTRÓNICO: ventas@tops4u.com.mx

PÁGINA WEB: http://tops4u.mx

martes, 23 de abril del 2024

Ficha técnica

Modelo: CP 010

Nombre: WENDY

Material: Poliéster

Medida de producto: 22 x 13.5 cm

Área de impresion : 17 x 10 cm

Métodos de impresión:

Descripción: Cosmetiquera de poliéster con cierre superior, bolsa interior y dos compartimentos.

Colores: MORADO - ROJO - ROSA
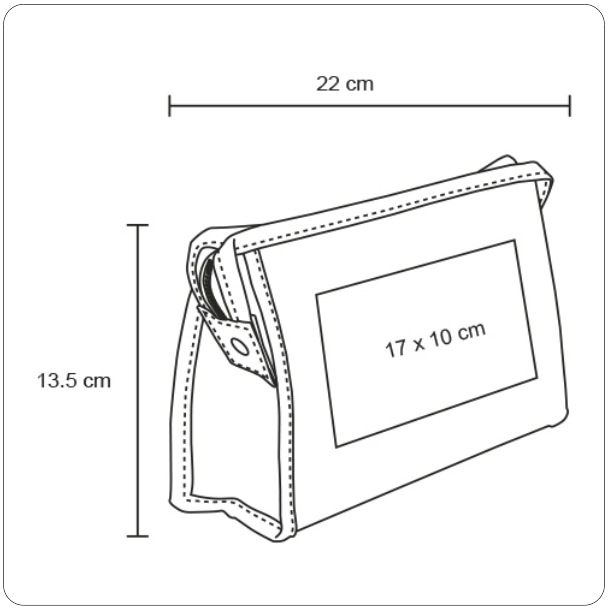
Trazo