Tops 4u SA DE CV

RFC: TUX130124725

Wisconsin 118, ciudad de los deportes, 03710, Ciudad de México, CDMX

TELÉFONO: 55 6560 9013, CORREO ELECTRÓNICO: ventas@tops4u.com.mx

PÁGINA WEB: http://tops4u.mx

sábado, 04 de mayo del 2024

Ficha técnica

Modelo: BL 001

Nombre: HELEN

Material: Poliéster

Medida de producto: 34 x 41 cm

Área de impresion : 21 x 25 cm

Métodos de impresión:

Descripción: Morral con cordón y arillo reforzado.

Colores: AMARILLO - AZUL - BLANCO - NARANJA - NEGRO - ROJO - VERDE
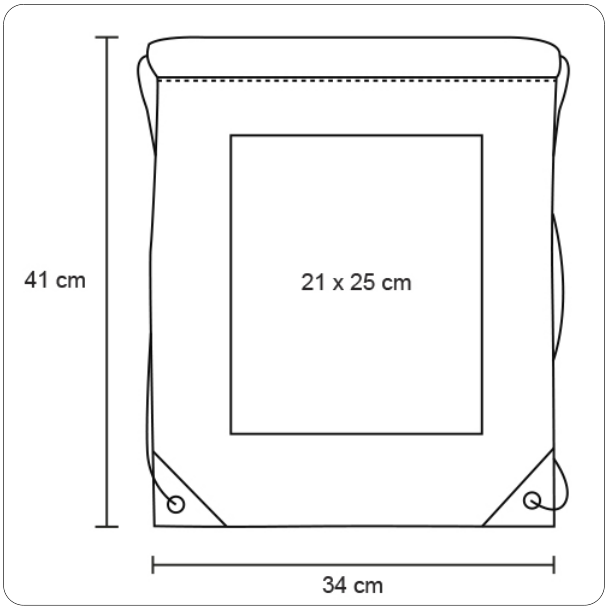
Trazo